Scheda Tecnica

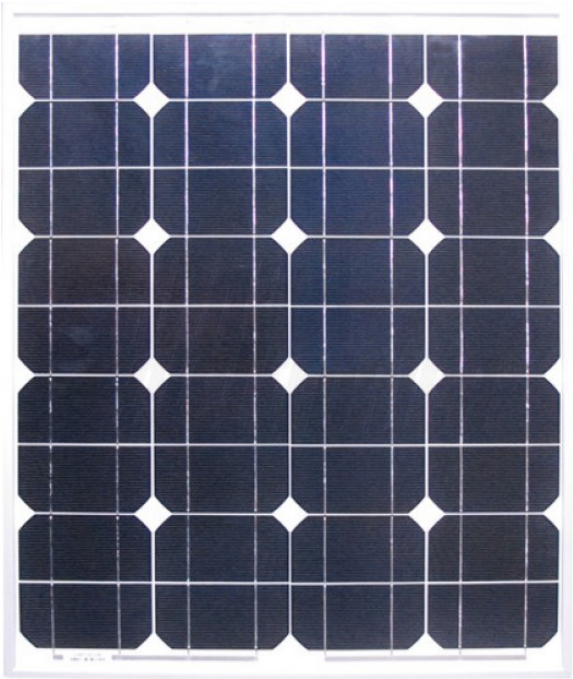

MM050-12/1

Pannello fotovoltaico Monocristallino - 50W - 22,1V

50Wp - 22.1V - 18.1V - Mono

Dati del Prodotto

Caratteristiche meccaniche

Cornice:	alluminio anodizzato	Incapsulamento	EVA
Larghezza:	535 mm	Lato posteriore	TPT
Lunghezza:	635 mm	Parte frontale	vetro
Peso:	6 Kg	Scatola di giunzione	IP65
Spessore:	35 mm	Spessore vetro	3,2 mm
Tipo pannello:	con cornice		

Caratteristiche Elettriche

Corrente Isc:	3,11 A	Corrente operativa (Imp)	2,77 A
Efficienza modulo:	14,31 %	Potenza	50 Wp
Tensione operativa (Vmp):	18,1 V	Tensione Voc	22,1 V
Tolleranza di potenza:	3 %		

Caratteristiche Celle

Dimensioni cella:	46 x 156 mm	Numero di celle	36
Tipo cella:	Mono		

Caratteristiche termiche

Temp. Immagazzinamento:	-40 / 85 °C	Temp. operativa	-40 / 85 °C

Alpha Elettronica si riserva il diritto di modificare i prodotti in qualsiasi momento senza obbligo di preavviso. I prodotti offerti da Alpha Elettronica S.r.l. possono subire modifiche techiche e/o estetiche per contingenti esigenze di produzione e o per causa di forza maggiore.

Disegni Tecnici

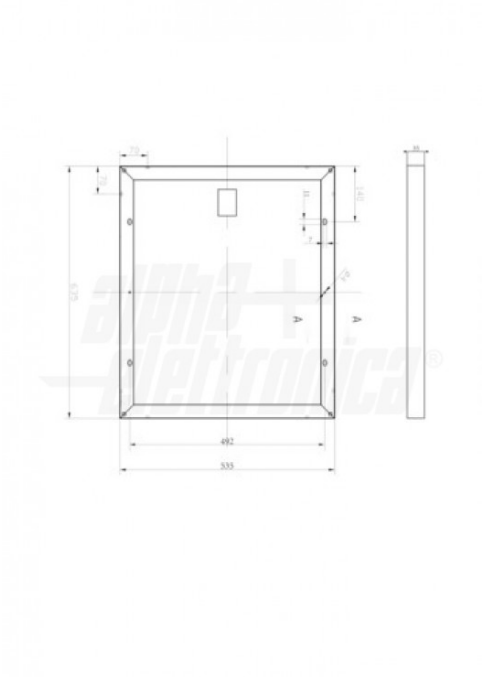

Alpha Elettronica si riserva il diritto di modificare i prodotti in qualsiasi momento senza obbligo di preavviso. I prodotti offerti da Alpha Elettronica S.r.l. possono subire modifiche techiche e/o estetiche per contingenti esigenze di produzione e o per causa di forza maggiore.