Yuasa Scheda Tecnica

Yuasa YB12AL-A2 - YuMicron Batteria

Prestazione

Tensione	12V
Capacity (10-hour)	12Ah
Capacità (20 ore)	12.6Ah
CCA @ -18°C	150A

Dimensions (±2mm)

Lunghezza	134mm
Profondità	80mm
Altezza	160mm

Pesi e Misure

Peso medio con acido	4kg
Volume dell'acido	0.75l

Mounting Angle

Angle A	Vertical only
Angle B	-
Angle C	-

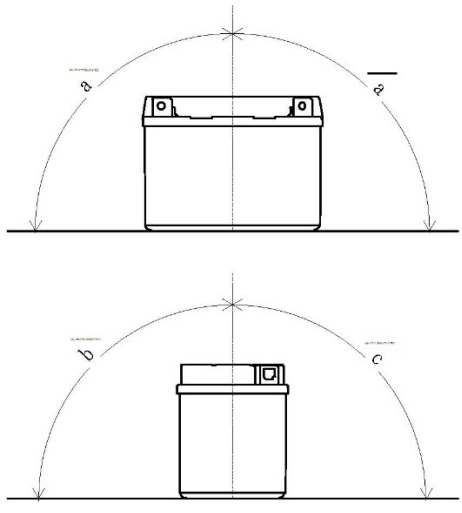

Tecnologia

Tecnologia	Cast Sb/Sb
Separatore	Synthetic Resin+Glass Fiber

Schema di Collegamento

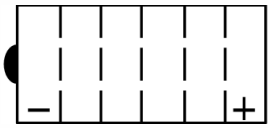

Tipologia dei terminali - 8

Scheda tecnica prodotta su E&OE

Yuasa Technical Data Sheet

Yuasa YB12AL-A2 - YuMicron Battery

Performance

Voltage	12V
Capacity (10-hour)	12Ah
Capacity (20-hour)	12.6Ah
CCA @ -18°C	150A

Dimensions (±2mm)

Length	134mm
Width	80mm
Height	160mm

Weights & Measures

Mean Weight with Acid	4kg
Acid Volume	0.75l

Mounting Angle

Angle A	Vertical only
Angle B	-
Angle C	-

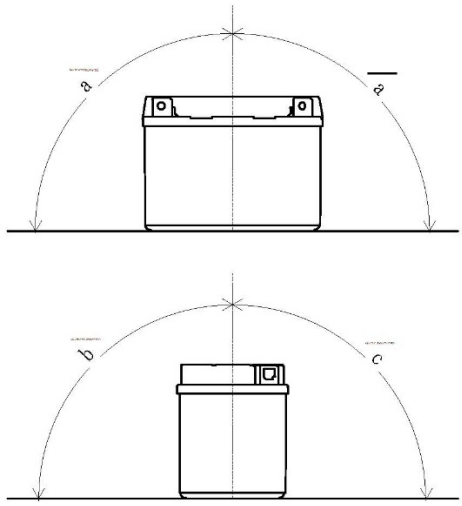

Technology

Technology	Cast Sb/Sb
Separator	Synthetic Resin+Glass Fiber

Cell Assembly Layout

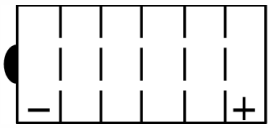

Terminal Type - 8

Data Sheet generated on 15/03/2017 – E&OE